ԾԱԾԿԻ ԿՏՐՎԱԾՔ 5-5 "Գ-Դ" ԱՌԱՆՔՆԵՐՈՎ +5.95 ԵՎ +13.15 ՆԻՇՈՒՄ Մ 1:50

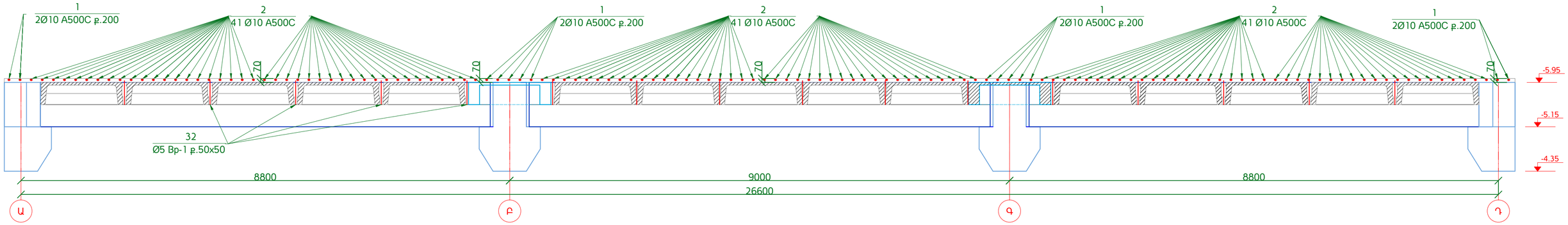

ԾԱԾԿԻ ԿՏՐՎԱԾՔ 1-1 "2-5" ԱՌԱՆՔՆԵՐՈՎ +5.95 ԵՎ +13.15 ՆԻՇՈՒՄ Մ 1:50

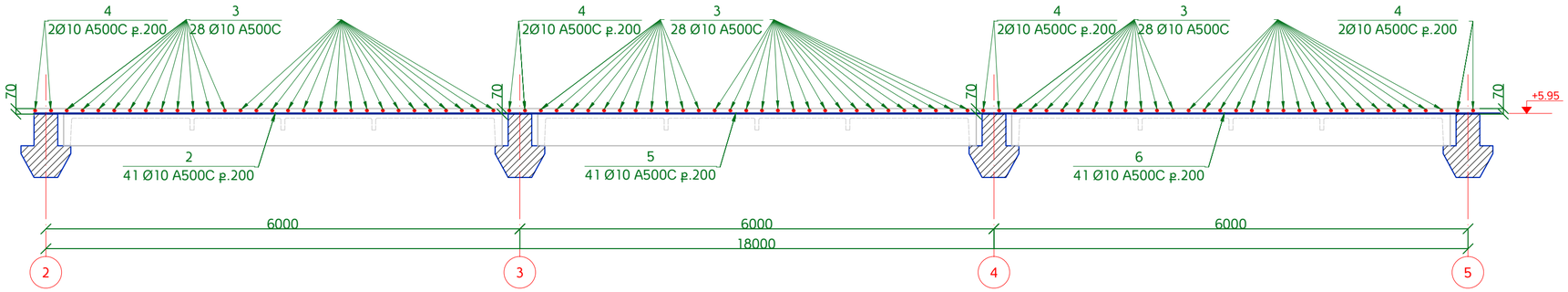

ԾԱԾԿԻ ԿՏՐՎԱԾՔ 1-1 "5-6" ԱՌԱՆՔՆԵՐՈՎ +5.95 ԵՎ +13.15 ՆԻՇՈՒՄ

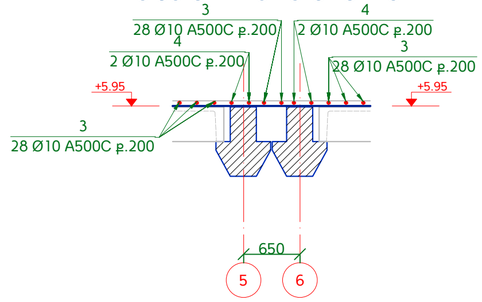

ԾԱԾԿԻ ԿՏՐՎԱԾՔ 1-1 "6-11" ԱՌԱՆՔՆԵՐՈՎ +5.95 ԵՎ +13.15 ՆԻՇՈՒՄ Մ 1:50

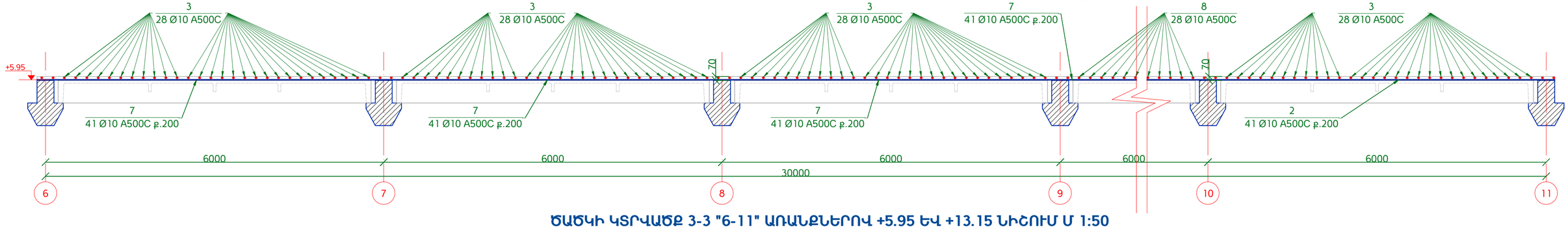

ԾԱԾԿԻ ԿՏՐՎԱԾՔ 3-3 "6-11" ԱՌԱՆՔՆԵՐՈՎ +5.95 ԵՎ +13.15 ՆԻՇՈՒՄ Մ 1:50

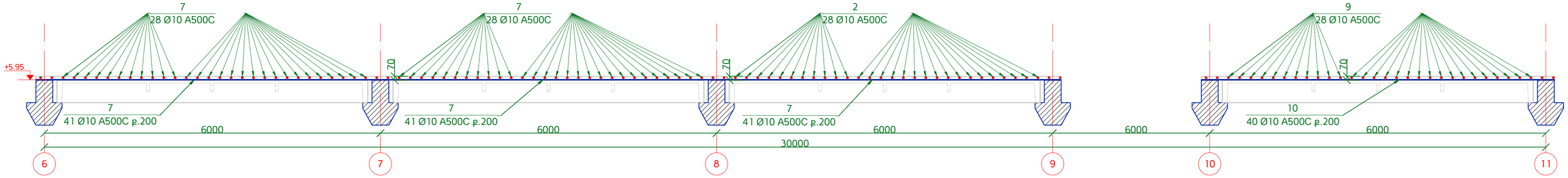

ԾԱԾԿԻ ԿՏՐՎԱԾՔ 2-2 "5-6" ԱՌԱՆՔՆԵՐՈՎ +5.95 ԵՎ +13.15 ՆԻՇՈՒՄ Մ 1:50

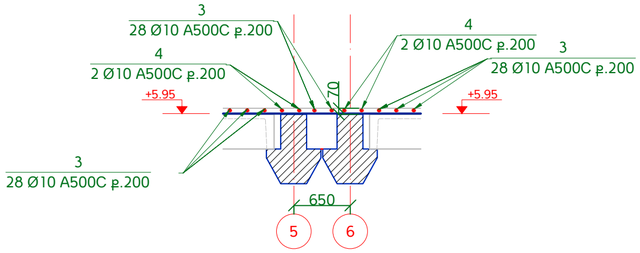

ԾԱՆՈԹՈՒԹՅՈՒՆ

1. "Բ" ԵՎ "Գ" առանցքների սյուները +13.15 նիշից ավել չեն բարձրանում:
2. Թերթը նայել համատեղ ԿL-49, ԿL-50 թերթերի հետ:

Փոխ.	Թերթ	N փաստ.	Ստորագր.	Ամսաթ.	ՀՀ Քաղաքաշինության նախարարության "Քաղաքաշինական ծրագրերի իրականացման գրասենյակ" ՊՀ պայմանագիր N ԲԸԱՀԱԾՁԲ -15/2			
ՆԳՄ		Ռ. Ավետիսյան			ՀՀ ՏԿ և ԱԻ նախարարության նոր համալիրի վերակառուցում /Կոնստրուկտորական լուծումներ/	Փուլ	Թերթ	Թերթեր
Նախագծեց		Գ. Պարոնյան				ԱՆ	ԿL-51	74
Ստուգեց		Գ. Իվանյան			Գոյություն ունեցող ծածկի վերականգնման հատակագիծ +5.95 և +13.15 նիշում Մ 1:100, Դրվագներ 1,2,3 Մ 1:50, Հավաքովի ծածկի սալը փոխարինող մոնոլիտ հատված Մ 1:10	UNI DESIGN		